Инструкция по установке

Артикул **32228**

Защищаемые агрегаты: Двигатель, Коробка переключения передач

Материал защиты: 5 мм, Алюминий

Марка	Модель	Объем	Год выпуска
Subaru	XV	1.6, 2.0	2011-н.в.

Изображение отсутствует

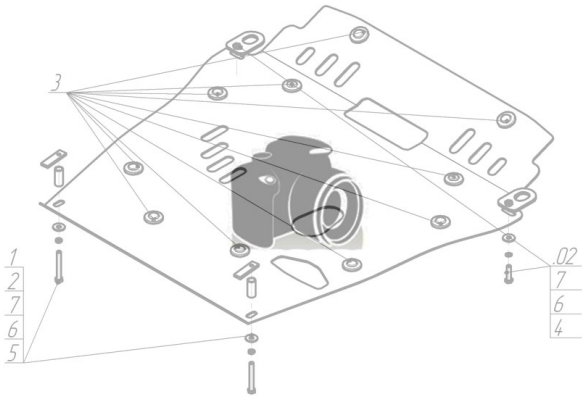

Комплект крепежа

1		ПР 50х20х6 М10	2 шт	5		Шайба Гровера DIN 127 М10	10 шт
2		ПР 80х20х6 М10	2 шт	6		Шайба кузов. DIN 9021 М 10 *200*	10 шт
3		Болт DIN 933 – 8.8 10х030	6 шт	7		Болт М10х30х1,25 (мелк)	
4		Болт DIN 933 – 8.8 10х035	2 шт				

Автомобиль без защиты

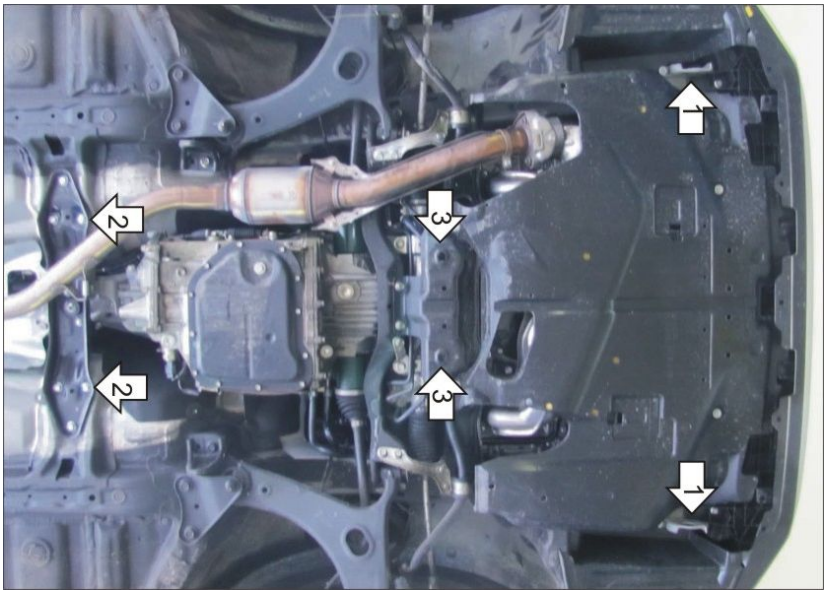

Автомобиль с защитой

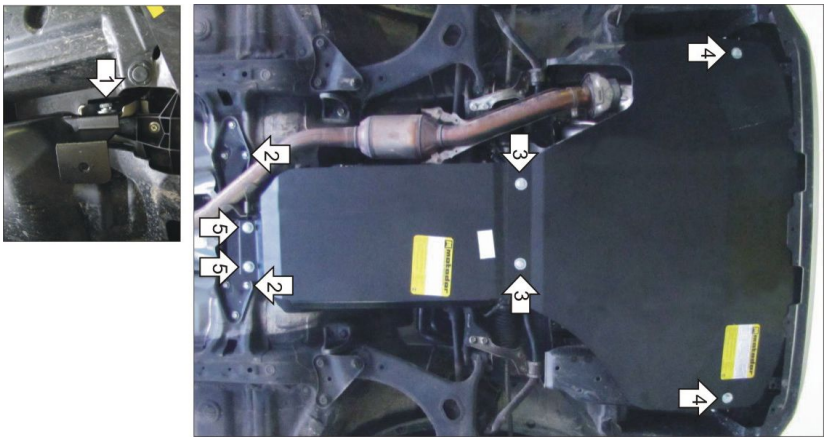

Порядок установки

1. Защита ставиться поверх пыльника. Установить на транспортировочные проушины Кронштейны при помощи ПР 80х20х6 М10, Болтов М10х30, Шайб 10 и Гроверов 10.
2. Установить совместно с поперечной балкой на штатные места крепления Балку при помощи Болтов М10х1,25х30, Шайб 10 и Гроверов 10.
3. Установить на подрамник в задней части моторного отсека задние точки крепления первого щита совместно с передними точками крепления второго щита при помощи ПР 50х20х6 М10, Болтов М10х35, Шайб 10 и Гроверов 10.
4. Установить на раннее установелнные Кронштейны передние точки крепления первого щита при помощи Болтов М10х30, Шайб 10 и Гроверов 10.
5. Установить на ранее установленную балку задние точки второго щита при помощи Болтов М10х30, Шайб 10 и Гроверов 10.

Появились вопросы по установке? Заходите на сайт: ootrio.ru или звоните! 8-800-333-01-47

Версия инструкции от