INSTRUKCJA MONTAŻU I EKSPLOATACJI ZACZEPU KULOWEGO DO SAMOCHODU:

Hyundai i20 (5D), (PB)

(2008)

Certyfikat 71 100 J 618

Nr kat. H-253

PRZEZNACZENIE

Zaczep kulowy **H-253** jest przeznaczony do holowania przyczepy. Zaczep ten posiada aktualne Świadectwo Homologacji uprawniające do oznaczenia wyrobu znakiem homologacji **E20.**

WARUNKI MONTAŻU

Zaczep kulowy **H-253** może być używany i eksploatowany w samochodzie o właściwym stanie technicznym elementów nadwozia. Zaczep musi być zamontowany i eksploatowany w samochodzie zgodnie z niniejszą instrukcją.

Wszystkie śruby i nakrętki występujące w zaczepie kulowym muszą być dokręcone odpowiednim momentem obrotowym (M_o) o wartościach podanych w poniższej tabeli (dla śrub w klasie 8.8):

M8	-	**25** (Nm)	M12	-	**85** (Nm)
M10	-	**50** (Nm)	M16	-	**200** (Nm)

WARUNKI EKSPLOATACJI

Zaczep kulowy **H-253** posiada tabliczkę znamionową określającą prawidłowe i bezpieczne obciążenie zaczepu, tj. :

Typ: **H-253**	Numer katalogowy zaczepu kulowego
A50-X	Klasa zaczepu kulowego (urządzenia sprzęgającego)
E20 **55R-01 3346**	Nr świadectwa Homologacji zaczepu kulowego
D = 7,0 kN	Teoretyczna siła odniesienia działająca na zaczep kulowy
S = 50 kg	Max. Dopuszczalne obciążenie pionowe kuli zaczepu
R = 1200 kg	Max. dopuszczalne obciążenie holowanej przyczepy

Siłę D wylicza się ze wzoru:

$$D = g \times \frac{T \times R}{T + R} \text{ kN}$$

T-technicznie dopuszczalna maksymalna masa, w tonach, pojazdu ciągnącego (także ciągników holujących) łącznie, jeśli występuje, z obciążeniem pionowym przyczepy z osię centralną.

R-technicznie dopuszczalna maksymalna masa, w tonach, przyczepy samochodowej z dyszlem ruchomym w płaszczyźnie pionowej lub naczepy.

g- przyspieszenie ziemskie (przyjmowane jako 9,81 m/s^2)

Podczas eksploatacji poszczególne elementy zaczepu kulowego powinny być utrzymane w należytym stanie technicznym i zabezpieczone przed działaniem korozji. W czasie holowania przyczepa musi być złączona dodatkowym elastycznym złączem o odpowiedniej wytrzymałości (linka, łańcuch). W czasie eksploatacji zaczepu kulowego należy okresowo sprawdzać połączenia śrubowe, a w przypadku poluzowania nakrętek należy je dokręcić.

MONTAŻ

Zaczep kulowy **H-253** składa się z następujących elementów:

1. Korpus	- 1 szt.	7. Śruba M12x35	(PN/M-82105)	- 4 szt.
2. Kula	- 1 szt.	8. Śruba M12x65	(PN/M-82101)	- 2 szt.
3. Wspornik prawy	- 1 szt.	9. Podkładka sprężysta Ø12,2		-10 szt.
4. Wspornik lewy	- 1 szt.	10. Podkładka okrągła Ø13,0		-10 szt.
5. Uchwyt gniazda elektrycznego	- 1 szt.	11. Nakrętka M12		- 6 szt.
6. Śruba M12x1,25x35	(PN/M-82105) - 4 szt.			

W celu zamontowania zaczepu kulowego należy przestrzegać poniższego opisu:

1. Montaż zaczepu nie wymaga podcinania zderzaka tylnego ani jego demontażu.
2. Odkręcić dolne uchwyty zderzaka.
3. Z prawej i lewej strony zdemontować plastikowe osłony (nie będą ponownie wykorzystane).
4. Przyłożyć wsporniki (3, 4) do zewnętrznych stron podłużnic i skręcić śrubami M12x1,25x35 (6) wraz z podkładkami sprężystymi Ø12,2 (9), podkładkami okrągłymi Ø13,0 (10).
5. Pomiędzy zamontowane wsporniki (3, 4) wsunąć korpus (1) i skręcić śrubami M12x35 (7) wraz z podkładkami okrągłymi Ø13,0 (10), podkładkami sprężystymi Ø12,2 (9) i nakrętkami M12 (11).
6. Dokręcić zderzak.
7. Do korpusu (1) dokręcić kulę (2) i uchwyt gniazda elektrycznego (5) śrubami M12x65 (8) wraz z podkładkami okrągłymi Ø13,0 (10), podkładkami sprężystymi Ø12,2 (9) i nakrętkami M12 (11).

Przestrzeganie niniejszej instrukcji zapewnia prawidłowy montaż i eksploatację zaczepu kulowego H-253.

Po zamontowaniu zaczepu kulowego należy uzyskać wpis w **dowodzie rejestracyjnym** pojazdu.

UWAGA: Sprawdzać połączenia śrubowe po przejechaniu 1000 km. Kulę zawsze utrzymywać w czystości i smarować smarem stałym. Stosować osłonę kuli. Wszystkie uszkodzenia mechaniczne zaczepu kulowego wykluczają dalszą jego eksploatację. Uszkodzony zaczep **nie może być naprawiany.** W przypadku nie przestrzegania opisanego sposobu montażu lub niewłaściwego jego użytkowania producent **nie ponosi odpowiedzialności** za powstałe szkody.

SCHEMAT MONTAŻU

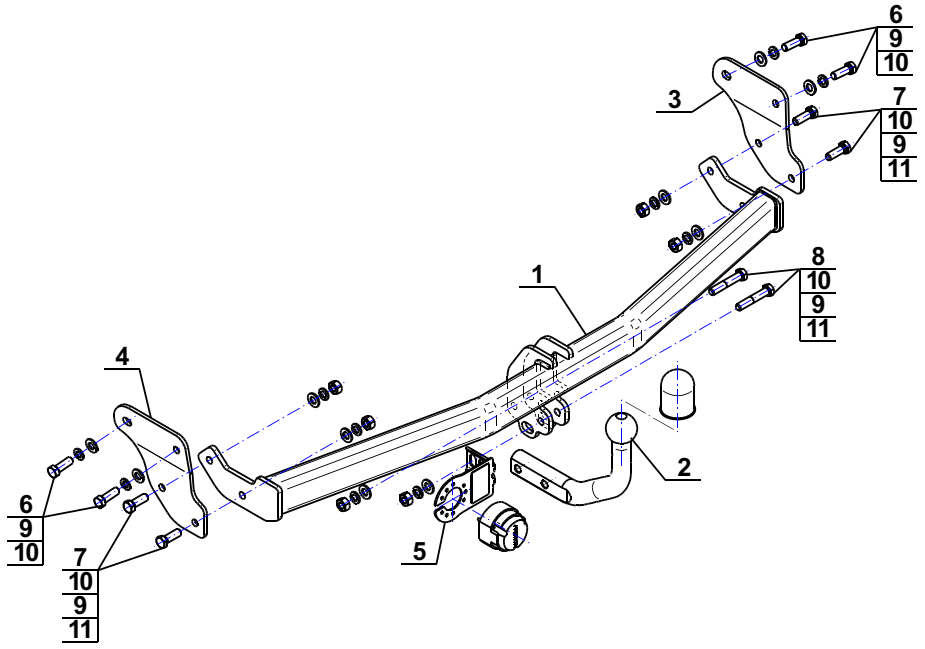

UWAGA:

Cena zaczepu kulowego nie obejmuje wiązki elektrycznej.

STEINHOF

SAAR CERT TÜV ISO 9001:2008

Certificate 71 100 J 618

TOW BAR FOR
Hyundai i20 (5D), (PB)
(2008)
FITTING AND OPERATION MANUAL

Cat. No.H-253

DESTINATION

Tow bar **H-253** is designed for towing a trailer. This ball hook has a current certification of approval authorizing the product with **E20** certification sign.

FITTING CONDITIONS

Tow bar **H-253** can be used and operated in a car with proper technical conditions of body elements. Those parts cannot be mechanically damaged . The ball hook has to be installed and operated in a car according to this instruction . All bolts and nuts in ball hook have to be screwed down with proper torque (M_o) . Torque values are given below :

M8	-	**25** (Nm)	M12	-	**85** (Nm)
M10	-	**50** (Nm)	M16	-	**200** (Nm)

OPERATION CONDITIONS

The tow bar **H-253** has a rating plate describing correct and safe loads of the hook :

Typ: **H-253** **A50-X** (E20) **55R-01 3346** **D** = 7,0 kN **S** = 50 kg **R** = 1200 kg	Tow bar catalogue number. Tow bar class (compressing device) Tow bar certification of approval number Teoretical related force working on a ball hook Max permissible vertical load of the hook ball Max permissible load of towing trailer

D - force is calculated using the following formula:

$$D = g \times \frac{T \times R}{T + R} \text{ kN}$$

T-technically permissible maximum mass in tonnes of the towing vehicale (also towning tractors) including, if neccessary, the vertical load of a centrale axle trailer.
R-technically permissible maximum mass in tonnes of the full trailer with drawgal free to move in the vertical plane or of the semi-trailer.
g-acceleration due to gravity(assumed as 9,81 m/s^2)

During operating individual elements of ball hook should be kept in a proper technical condition and protected from corrosion . The trailer must be linked with an elastic joint with proper durability (cord , chain) while towing .It is necessary to check periodically bolt joints during operating the ball hook. If screws are eased , it is necessary to screw them down .

FITTING

The tow bar **H-253** is made up of the following elements :

1. Towbar mainframe	- 1 piece	7. Screw M12x35	- 4 pieces
2. Tow ball	- 1 piece	8. Screw M12x65	- 2 pieces
3. Right support	- 1 piece	9. Spring washer Ø12,2	-10 pieces
4. Left support	- 1 piece	10. Flat washer Ø13,0	-10 pieces
5. Electrical socket plate	- 1 piece	11. Nut M12	- 6 pieces
6. Screw M12x1,25x35	- 4 pieces		

Please follow the installation fitting instruction below in order to ensure correct installation of the towbar:

1. Rear bumper cutting and removing is not required.
2. Unscrew the lover holder of the bumper.
3. Remove the plastic cover both sides (the plastic cover will be not re-used).
4. Insert the supports (3, 4) into the stringers to the exterior part and screw on using bolts M12x1,25x35 (6) with spring washers Ø12,2 (9) and round washers Ø13,0 (10).
5. Between supports (3, 4) insert towbar mainframe (1) and screw on using bolts M12x35 (7) with round washers Ø 13,0 (10), spring washers Ø12,2 (9) and nuts M12 (11).
6. Tighten the bumper.
7. Attach tow ball (2) to towbar mainframe (1) and electrical plate (5) using bolts M12x65 (8) with round washers Ø13,0 (10), spring washers Ø12,2 (9) and nuts M12 (11).

Obeying this instruction assures correct montage and the H-253 tow bar operating.

After assembling of the tow bar you have to get entry in cars **registration book.**

CAUTION :

Check if all bolts and nuts are correctly tightened after 1000km. Keep tow ball clean, grease and cased. All mechanical damages of tow bar excludes its further exploitation . Damaged ball hook **cannot be repaired**. In case of braking the rules of montage or unproper usage manufacturer **do not take responsibility** for arised damages .

MONTAGE DIAGRAM

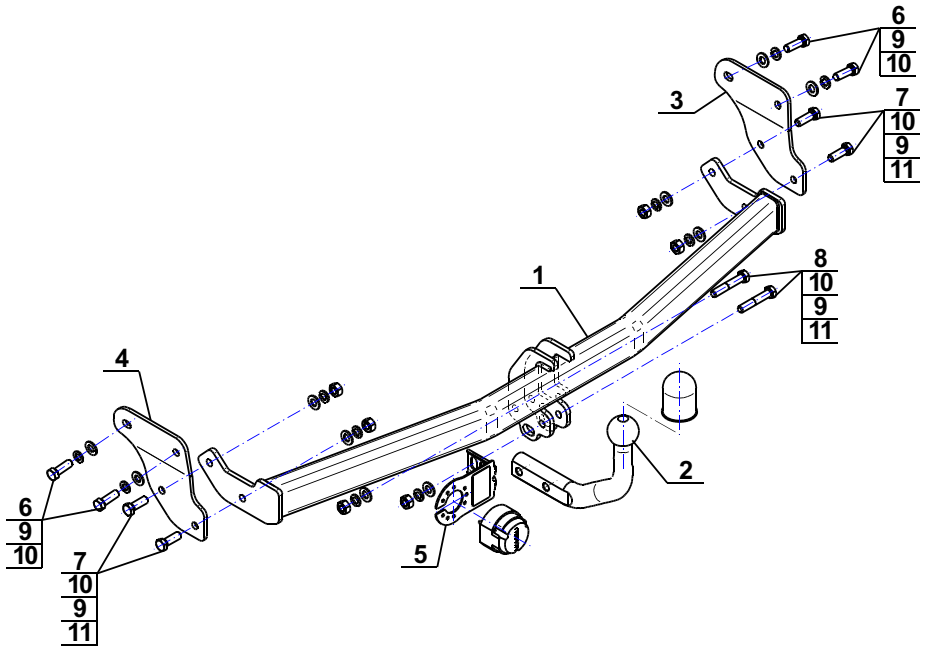

NOTE :

Bunch of wires is not included (in total price).