ENGANCHES
ARAGON

MERCEDES CLASE A (W-168) (W-170) (1997-2004)

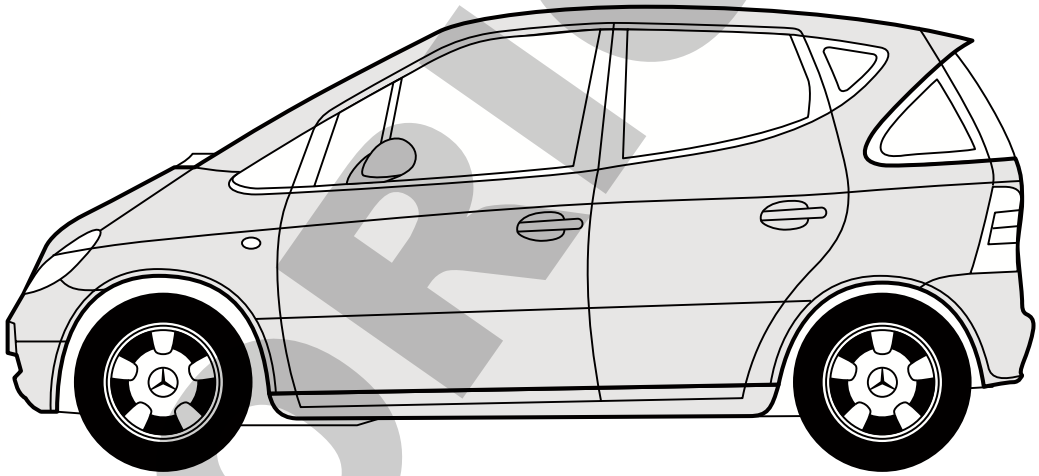

NO ORIGINAL

Nº Revisión | Fecha Aprobación

Nº 001 | 06-11-1998

E

Enganches Aragón ofrece una garantía de sus productos por un período de dos años a partir de la fecha de entrega conforme a lo dispuesto en la Directiva 1999/44/CE y la ley 23/2003 quedando limitada al reemplazo de la mercancía defectuosa y en ningún caso se extenderá a daños o perjuicios consecuenciales.
Enganche fabricado por ENGANCHES ARAGON adaptable a la marca del vehículo.
Queda formalmente prohibido cualquier tipo de modificación, transformación o alteración sobre cualquiera de nuestros productos. El incumplimiento de ésto daría lugar inmediatamente a la anulación de la homologación y de la garantía del producto.

GB

Enganches Aragon offers a two years guarantee of their products from the delivery date according to arranged in the european directive 1999/44/CE and law 23/2003 being limited to the replacement of faulty products and in no case will be extended to damages or consequent harms.
Towbar made by ENGANCHES ARAGON adaptable to the brand of the vehicle.
It is forbidden to make any modification to our towbars. The breach of this condition will cancel the approval and the guarantee product.

F

Enganches Aragón offre une garantie de ses produits pour une période de deux années à partir de la date de livraison conformèment à ce qu´est disposé dans la directive 1999/44/CE ainsi que la loi 23/2003 en étant limitée au remplacement de la marchandise défectueuse et dans aucun cas il sera étendu des dommages et intérêts.
Attelage fabriqué par ENGANCHES ARAGON adaptable á la marque de ce véhicule.
Il est interdit de faire des modifications ou transformations sur les attelages. Le Non-respect de cela donnera lieu à l'immédiate annulation de l'homologation et de la garantie du produit.

I

Enganches y remolques Enganches Aragon offre una garanzia dei suoi prodotti entro un periodo di due anni dalla data della consegna conforme alla direttiva 1999/44/CE e la legge 23/2003 che è limitata alla sostituzione della merce difettosa ed in nessun caso si estenderà ai danni o ai pregiudizi conseguenti.
Dispositivo di traino ENGANCHES ARAGON adeguato alla marca di questo veicolo.
È totalmente proibito effettuare qualsiasi tipo di modifica (fori addizionali, saldare pezzi, togliere pezzi, ecc.) sui ganci. L'inadempienza di questa condizione provoca l'annullamento della garanzia e dell'omologazione del gancio.

D

Enganches Aragon bietet eine garantie seiner Produkte gültig für 2 jahre ab dem Abgabesdatum nach der europäischen Rechtlinie 1999/44/CE und dem Gesetzt 23/2003 an. Die Garantie ist gültig für die Ersetzung der defekten Waren und auf keinen fall für die Schäden oder nachfolgenden Beschädigungen.
Für dieses Fahrzeug angepasst und hergestellt durch ENGANCHES ARAGON
Es ist strikt verboten, an den Kupplungen jegliche Veränderung (zusätzliche Löcher, Anschweißen von Teilen, Entfernung von Teilen) vorzunehmen. Die Nichteinhaltung dieser Bedingung hat die Ungültigkeit der Garantie und der Genehmigung der Kupplung zur Folge.

NL

Enganches Aragon biedt een termijn van twee jaar garantie aan op haar producten vanaf de leveringdatum overeenkomstig de afspraken in het Europese directief 1999/44/CE en wet 23/2003. De garantie beperkt zich specifiek tot het vervangen van foutief geleverde producten en zal in geen enkel geval uitgebreid worden bij schade of blijvend letsel.
Trekhaken welke geproduceerd zijn door ENGANCHES ARAGON zijn alleen te gebruiken voor het merk en type van het opgegeven voertuig.
Het is absoluut verboden om onze trekhaak, op welke manier dan ook, te modificeren. Indien aan deze conditie geen gevolg gegeven wordt vervalt de wettelijke type goedkeuring en daarmee de garantie op het product

NO ORIGINAL

Homologation
EC/94/20

MERCEDES CLASE A (W-168) (W-170) (1997-2004)

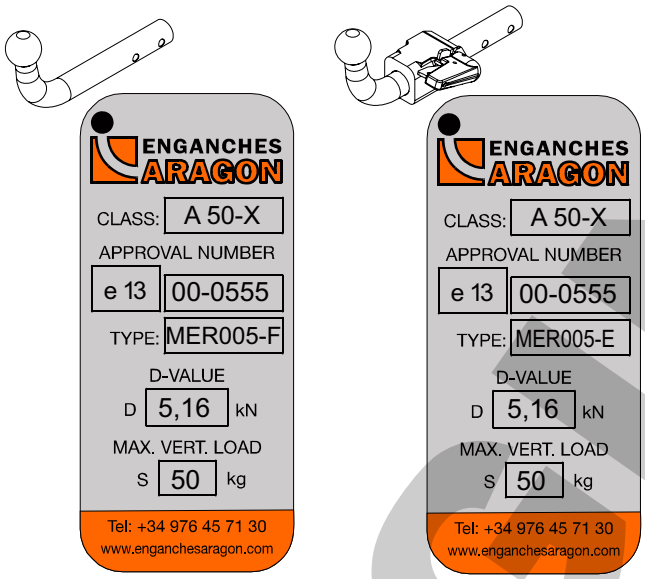

T = 800 kg

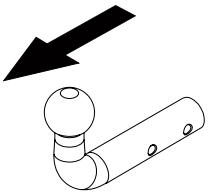

D = 5,16 kN

S = 50 kg

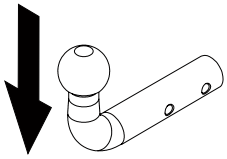

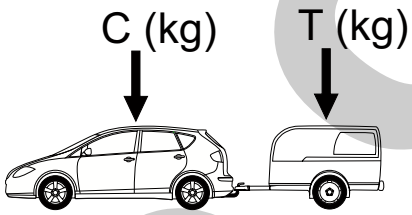

$g = 9{,}81\ m/s^2$

$$D < \frac{T \cdot C}{T+C} \cdot \frac{g}{1000} \quad (kN)$$

$$T < \frac{C \cdot D \cdot 1000}{(C \cdot g) - (1000 \cdot D)} \quad (kg)$$

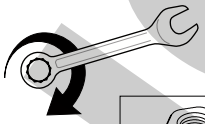

	M8	M10	M12	M14	M16
N/m	25	55	85	135	200

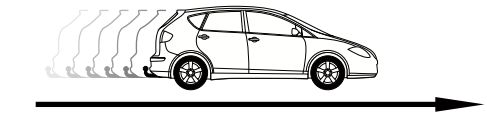

0 km

1000 km

NO ORIGINAL

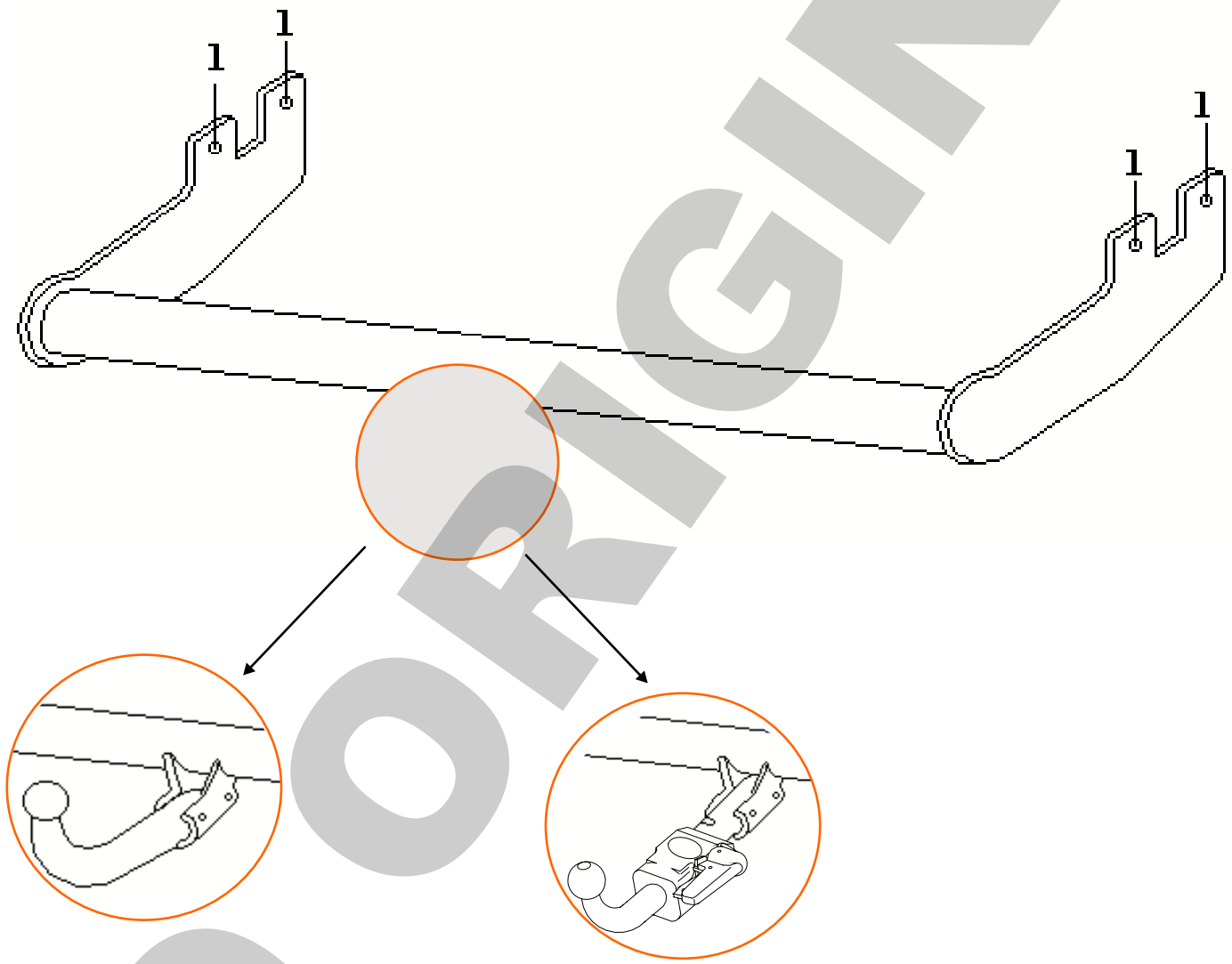

NO ORIGINAL

	2 x M-10 1x 10 x 65 (8.8) 1x 10 x 70 (8.8)	Elementos de unión de la bola Fixing items of the coupling head Elements de fixation de la boule Elementi di unione della sfera Befestigungselemente der Kugel

Elementos que se aportan
Provided items
Elements joints
Elementi che si forniscono
Zum Lieferumfang gehörendes Material

	4 x M10 x 35 (8.8)
	4 x ø 10 mm
	4 x Arandelas adhesivas
	4 x ø 10 mm
	4 x 50 X 30
	4 x ø 10 mm

NO ORIGINAL

E

INSTRUCCIONES DE MONTAJE

1. Desmontar las chapas de recubrimiento laterales de la parte inferior del vehículo y quitar los tornillos de las pestañas de sujección de paragolpes.
2. Hacer un corte en la parte inferior del paragolpes tal como se indica en el esquema adjunto.
3. Obligar un poco el paragolpes para introducir el enganche. (Si se quiere, para introducirlo mejor, se puede desmontar el paragolpes).
4. Introducir las contrachapas 50 x 30 por el orificio rectangular en la parte inferior del chasis para sujetar el enganche sobre los puntos "1" con tornillos M10 x 35, arandelas planas y aros elásticos.
5. Apretar todo según el par de apriete correspondiente. (Es recomendable revisar el par de apriete de los tornillos después de los primeros 1.000 km de uso).
6. Volver a colocar los tornillos de las pestañas del paragolpes y las dos chapas de recubrimiento. Si la chapa izquierda pega en el enganche, hacerle un recorte tal y como se muestra en el esquema.

Nota: Enganches y Remolques Aragón, S.L., no asumirá ningún tipo de responsabilidad por daños causados por un uso imprudente.

GB

FITTING INSTRUCTIONS

1. Dismount the side covering plates of the lowerside of the vehicle and remove the bolts of the bumper.
2. Make a recess on the lower side of the bumper as shown on the provided picture.
3. Push the bumper a little in order to introduce towbar or dismount bumper to introduce towbar easier.
4. Introduce 50x30 brackets on the rectangular hole located on the lower side of the chassis in order to hold towbar to points "1" using M10x35 bolts, flat washers and spring washers.
5. Tighten all the bolts according to the recommended tightening moments. (Retighten all the bolts after the first 1000 km. of towing).
6. Remount the bolts that hold the bumper and the covering plates. If the left plate does not fit with the towbar, make a recess as shown on the picture.

Nota: Enganches y Remolques Aragón, S.L., can't be held reponsible for any defect or damage caused by fault or by any injudicious use.

F

NOTICES DE MONTAGE

1. Démonter les plaques de recouvrement du côté inferieur du véchicule et enlever les vis des pièces de fixation du pare-chocs.
2. Faire une coupe dans le côté inferieur du pare-chocs comme dans le schéma joint.
3. Forcer un peu le pare-chocs pour introduire l'attelage. Si vous voulez vous pouvez démonter le pare-chocs pour la placer plus facilement.
4. Introduire les contreplaques de 50x30 par l'orifice rectangulaire dans le côté inferieur du châssis pour fixer l'attelage sur les points "1" avec des vis M10x35, des rondelles plates et des rondelles freins.
5. Serrer selon le couple de serrage correspondant. Il est conseillé de controler le couple de serrage après les 1000 premiers kilometres d'utilisation.
6. Remonter les vis des piéces de fixation du pare-chocs et les deux plaques de recouvrement. Si la plaque gauche touche l'attelage, le faire une coupe comme vous pouvez regarde dans le schéma.

Nota: Enganches y Remolques Aragón, S.L., n'est pas responsable des dommages causés par une mauvaise utilisation.

NO ORIGINAL

I

ISTRUZIONI DI MONTAGGIO

1. Smontare i distanziali laterali di rivestimento della parte inferiore del veicolo e togliere le viti dei bordi di sostegno del paraurti.
2. Fare un taglio nella parte inferiore del paraurti così come si indica nello schema allegato.
3. Forzare un poco il paraurti per introdurre il gancio. (Se si desidera, per introdurlo meglio, può essere smontato il paraurti).
4. Introdurre i distanziali 50 x 30 dal foro rettangolare nella parte inferiore del chassis per fissare il gancio sui punti "1" con viti M10 x 35, rondelle piane e rondelle elastiche.
5. Serrare la bulloneria applicando la forza di serraggio corrispondente.(È raccomandabile controllare il perfetto serraggio della bulloneria dopo aver percorso i primi 1000 km. di traino).
6. Ricollocare le viti dei bordi del paraurti e i due distanziali di rivestimento. Se il distanziale sinistro urta contro il gancio, fare un taglio così come si mostra nello schema.

Nota: Ganci e Rimorchi Aragona, S.L. non assumerà nessun tipo di responsabilità per danni causati da un uso imprudente.

D

ANLEITUNGEN FÜR DIE MONTAGE

1. Im Inneren des Fahrzeugs die hintere Seitenverkleidung ausbauen und die an den Halteflanschen der Stoßstange sitzenden Schrauben herausschrauben.
2. Im unteren Teil der Stoßstange eine Aussparung wie auf dem beiliegenden Schema gezeigt einbringen.
3. Für das Ansetzen der Anhängerkupplung die Stoßstange leicht wegdrücken: (Wenn gewünscht, kann zur vereinfachten Montage der Anhängerkupplung die Stoßstange ganz abgebaut werden.)
4. Gegenbleche 50 x 30 durch den rechteckigen Ausschnitt an der Unterseite des Chassis einführen. Diese diesen zur Halterung der Anhängerkupplung, die an den Punkten "1" mit den Schrauben M10 x 35, den flachen Unterlegscheiben und den Federringen angeschraubt wird.
5. Alle Schraubverbindungen mit dem jeweils entsprechenden Anziehmoment festziehen. (Es wird empfohlen, das Anziehmoment nach den ersten 1000 gefahrenen Kilometern zu überprüfen und ggflls. nachzuziehen).
6. Abschließend die Schrauben der Halteflansche der Stoßstange wieder einsetzen und festziehen und die abgebaute Verkleidung anbringen.
7. Sollte das linke Blech gegen die Anhängerkupplung stoßen, ist wie auf dem Schema gezeigt ein kleiner Ausschnitt vorzunehmen.

Nota: Enganches y Remolques Aragón, S.L. übernimmt keine Haftung für durch unsachgemäße Verwendung der Anhängerkupplung entstehende Schäden.

NO ORIGINAL

MERCEDES CLASE A (W-168) (W-170) (1997-2004)

RECORTE DEL PARAGOLPES
RITAGLIO DEL PARAURTI

RECESS OF THE BUMPERDÉ
AUSSCHNITT DES STOSSFÄNGERS

COUPE DU PARE-CHOCS
ВЫРЕЗ В БАМПЕРЕ

Recortar la zona sombreada.
Make a reces son the marked area.
Découper la partie marquée.
Den Bereich im Schatten ausschneiden.
Roccortare la zona con l´ombra.

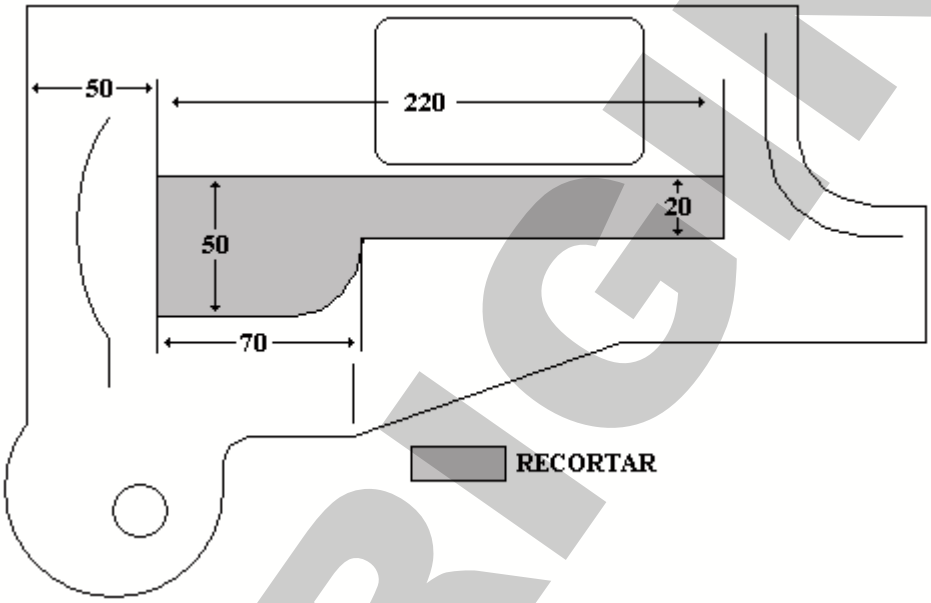

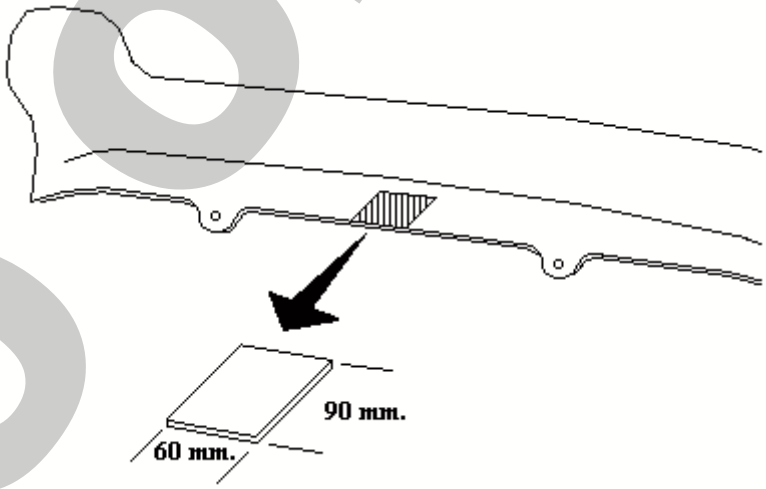

NO ORIGINAL

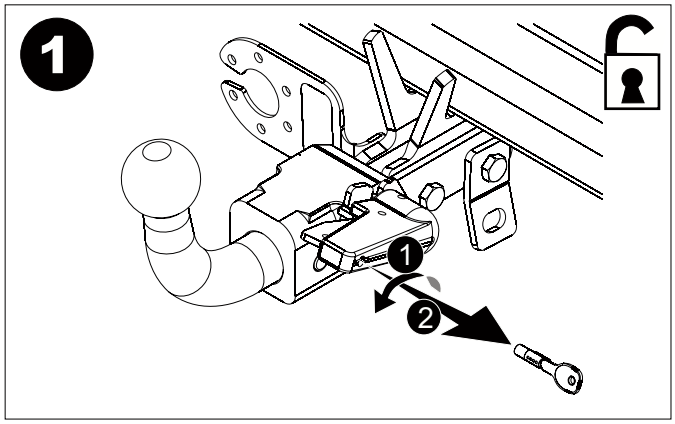

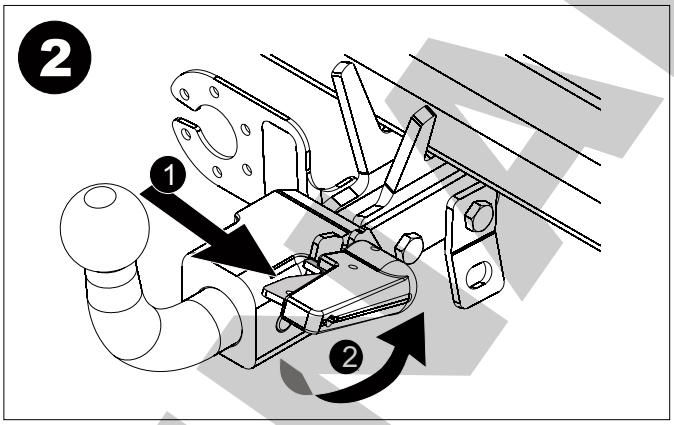

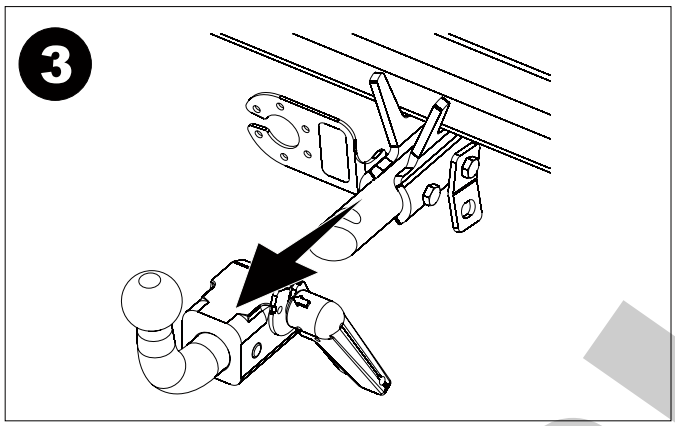

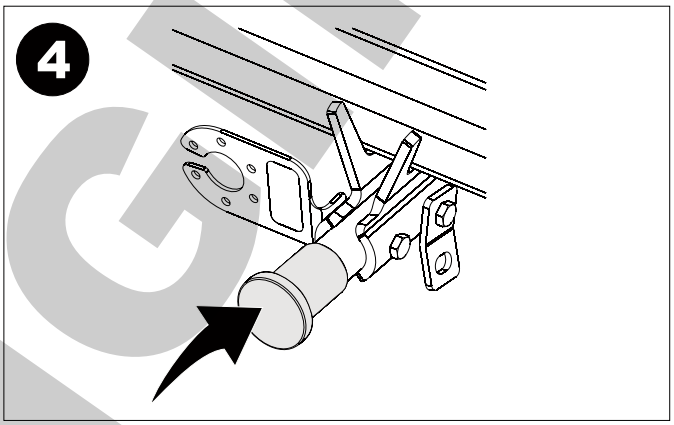

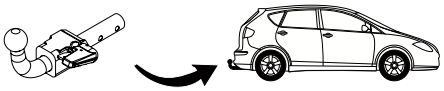

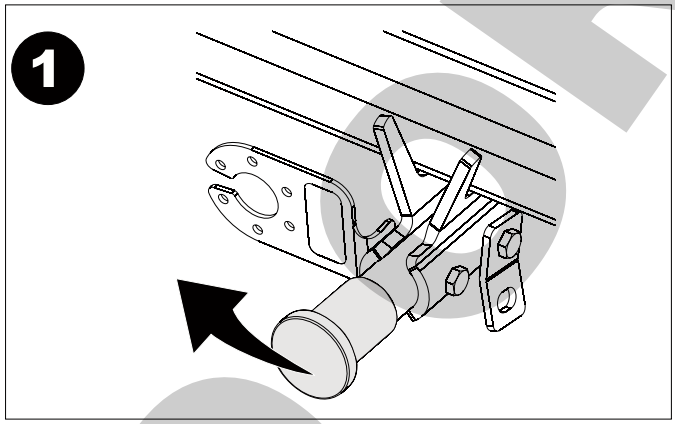

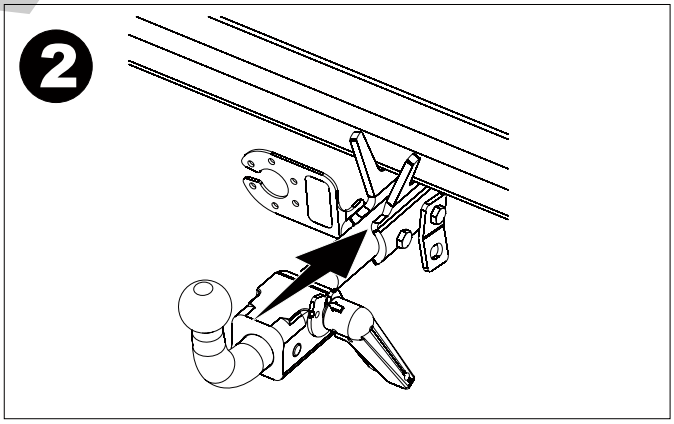

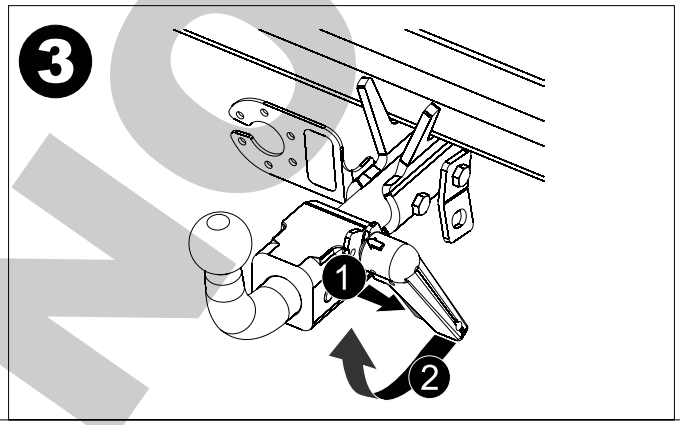

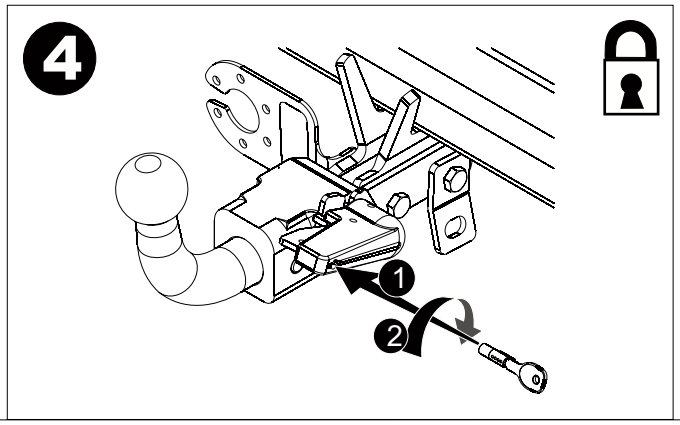

NO ORIGINAL

CERTIFICADO DE MONTAJE

D./Dña. .....
responsable técnico de la empresa .....
domiciliada en .....,provincia de .....
Calle ....., Nº ....., teléfono .....
dedicada a la actividad de .....
con el Nº de Reg. Industrial .....

CERTIFICA

Que la mencionada empresa ha realizado la/s reforma/s consistente en: (1)
Incorporación de dispositivo para remolcar, marca .....
Valor "D" (2) .....kN,
Valor "S" (2) .....kg,
con una MMR C/F de .....kg,
con Nº de Identificación / Marca de Homologación .....

Tipificadas en el Real Decreto 736/1988 con el número (3) .....
sobre el vehículo
Marca .....,Tipo .....,
Variante ....., Denominación Comercial .....,
Matrícula ..... y Nº de Bastidor .....,
de acuerdo con:

- La normativa vigente en materia de reformas de importancia en vehículos.
- Las condiciones del informe favorable, o en su caso, las normas del fabricante del vehículo aplicables a la/s reforma/s llevadas a cabo en él.
- El proyecto descrito de la/s reformas/s, adjunto al expediente.

OBSERVACIONES:.....
.....

....., a ..... de ..... de 2 .....

Firma y Sello

Fdo.: El Responsable Técnico

(1) Se describirع n las operaciones bع sicas realizadas sobre el vehículo y se citarع n los elementos y sistemas instalados.
(2) Sl lo para enganches que cumplan la normativa 94/20/CE.
(3) Si el dispositivo para remolcar no cumple con la normativa 94/20/CE ➡ poner ب 26پ
Si el dispositivo para remolcar cumple con la normativa 94/20/CE ➡ dejar en blanco y proceder a la anotacil n en la tarjeta ITV adjuntando el certificado de montaje del taller y el manual de instrucciones de montaje.

Indicaciones para rellenar el certificado al dorso,

NO ORIGINAL

Valor “**D**”

D = Pag.1 kN

Valor “**S**”

S = Pag.1 kg

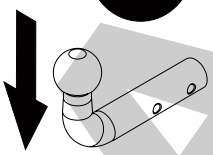

MMR C/F

Pag.1

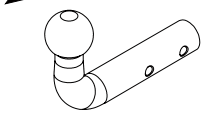

Nº de Identificación /
Marca de Homologación

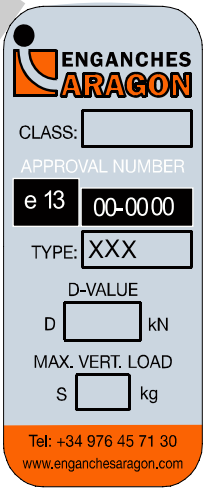

E

I

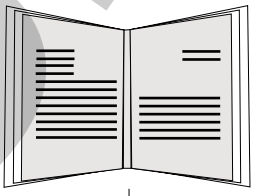

NL D GB A

PL RU F TR

CZ P GR

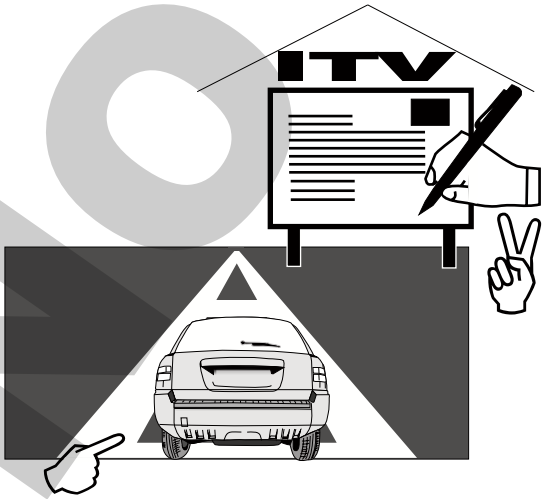

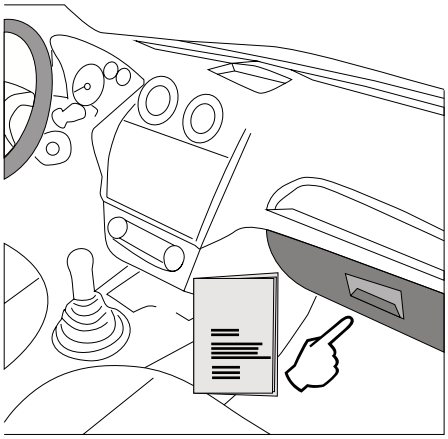

NO ORIGINAL

TR

Enganches Aragon firması tüm ürünlerine (Çeki Topuzu Sistemleri) teslim tarihinden itibaren iki (2) yıl garanti vermektedir. Bu garanti, Avrupa Birliği tarafından verilen tarifname 1999/44/CE ve 23/2003 kanununa göre sahte ürünlerle değiştirilmesi halinde sınırlandırılmış ve de hasara ve zarara uğrama durumlarında hiçbir şekilde geçerli değildir.
ENGANCHES ARAGON Firması tarafından imal edilen Çeki Sistemleri markasına göre araçlara monte edilebilmektedir.
Çeki Topuzu Sistemlerimiz üzerindeki herhangi bir değişiklik yapmak yasaktır. Bu şartın ihlalinde (e) Avrupa Birliği garantisi ve ürün garantisi geçerliliğini kaybetmektedir.

GR

Η Enganches Aragon προσφέρει εγγύηση 2 ετών για τα προϊόντα της, με έναρξη την ημερομηνία παράδοσης των προϊόντων της, σύμφωνα με την οδηγία της Ε.Ε. 1999/44/CE τον νόμο 23/2003. Η υποχρέωση που πηγάζει για την ENGANCHES ARAGON από την εν λόγω εγγύηση περιορίζεται στην αντικατάσταση των ελαττωματικών προϊόντων και σε καμία περίπτωση δεν επεκτείνεται σε άλλες ζημίες ή επακόλουθες βλάβες.
Οι κοτσαδόροι που κατασκευάζονται από την ENGANCHES ARAGON, ταιριάζουν στην αναφερόμενη μάρκα αυτοκινήτου γιατην οποία προορίζονται.
Απαγορεύεται να κάνετε οποιαδήποτε τροποποίηση στους κοτσαδόρους μας. Στην περίπτωση που κάτι τέτοιο συμβεί αυτό ακυρώνει την εγγύηση του προϊόντος.

P

A firma Enganches Aragon, oferece garantia dos seus produts por um período de dois anos a partir da data de entrega conforme o disposto na directiva 1999/44/CE e Decreto-lei 23/2003. Esta garantia está limitada à substituição de marcadoria defeituosa, ñão sendo passível de qualquer indemnização por parte do adquirente.
Os engates de reboque fabricados por esta firma são exclusivos e apropiados a cada modelo das diferentes marcas para as quais fabrica.
É expressamente proibida toda e qualquer modificação ou transformação da mercadoria, caso no qual qualquer destas infracções dará lugar à anulação da homologação e garantia dos mesmos.

RU

Производители фаркопов «Энганчес Арагон» предоставляют гарантию на свои изделия сроком на два года с момента доставки, согласно Распоряжению Европейского Союза1999/44 и Закону 23/2003, при этом замена производится только в случае бракованного товара и не распространяется на причиненные повреждения и неполадки.
Фаркопы, изготовленные на фабрике «Энганчес Арагон», адаптируются к марке автомобиля.
Запрещается изменять или модифицировать любой из наших товаров. Несоблюдение данного требования приведет к прекращению гарантии на товар и к его несоответствию стандартам качества.

PL

Enganches Aragon oferuje dwuletnią gwarancję na swoje produkty od daty dostarczenia, zgodnie z europejską dyrektywą**1999/44/CE** i prawem **23/2003.** Gwarancja obejmuje wyłącznie wymianę wadliwych produktów. Gwarancja nie może być poszerzona o wypłatę odszkodowania czy powstałe szkody.
Hak holowniczy Enganches Aragon odpowiedni dla marki samochodu.
Zabronione jest dokonywanie jakichkolwiek modyfikacji naszych hakow holowniczych. Niezastosowanie się spowoduje utratę gwarancji.

CZ

Firma Enganches **Aragon **poskytuje na své výrobky záruku po dobu 2 měsícůů od data jejich dodání. Ve smyslu znění evropské směrnice 1999/44/CE a zákona 23/2003 je záruka omezena na výměnu vadných výrobkůů a v žádném případě se záruka nevztahuje na náhradu vzniklé škody, nebo ublížení.
Tažné zařízení vyrobené u ENGANCHES ARAGON vhodné pro tuto značku vozidla.
Na našich tažných zařízení je zakázané provádět jakékoliv úpravy. Nesplění této podmínky ruší schválení a záruku na výrobek.

A

تقدم إنكنشيس أرغون مدة سنتين كضمان على منتجاتها إبتداءا من تاريخ التسليم طبقا لما جاء في توجيهات ألاتحاد الأوروبي 44/1999 والقانون رقم 23/2003 وتخص حصريا البضاعة التي بها عيوب أو أخطاء.ولاتمنح أبدا في حالات التلف أو الإستخدام الغير الجيد.

صنع المنتوج من طرف إنكنشيس أرغون وهو موافق لنوع هذه السيارة .

يمنع منعا كليا أي تغيير أو تحويل قد تتعرض لها بضاعتنا.عدم التقيد بذلك يلغي شروط الضمان بالكامل.

NO ORIGINAL

ENGANCHES Y REMOLQUES ARAGÓN S.L.

Polígono Industrial Malpica, Calle B, Parcela 77
Tel. 00 34 976 45 71 30 | 00 34 902 45 71 30
Fax 00 34 976 45 71 31
E- 50057 Zaragoza (España)
E-mail: eng@enganchesaragon.com
www.enganchesaragon.com

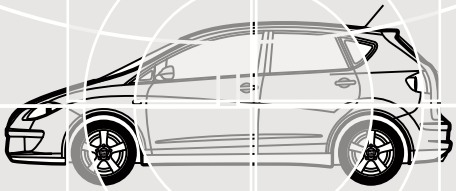

NO ORIGINAL